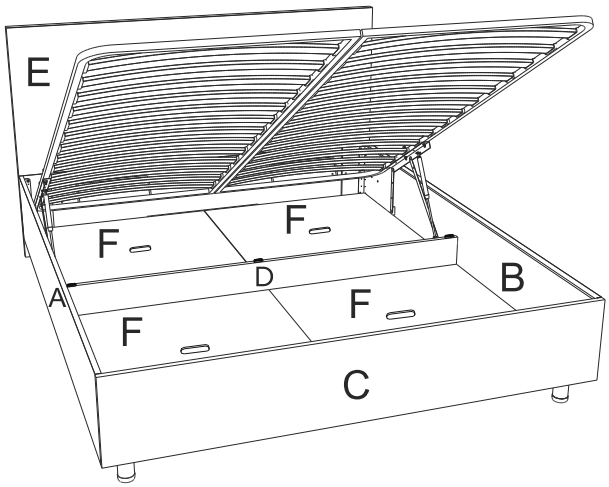

*** 2 - при ширине 80, 90, 4 - при ширине 180, 200.**
**** 10 - при ширине 80, 90.**

Фурнитура для установки подъёмного механизма

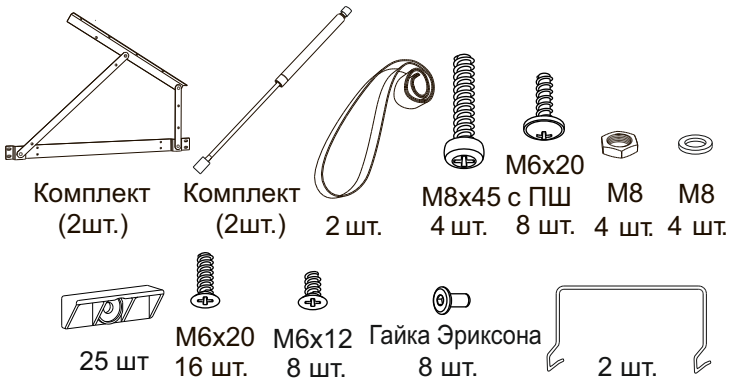

Инструкция по сборке кроватей Omega, Linda с подъемным механизмом и бельевым ящиком

www.sonum.ru

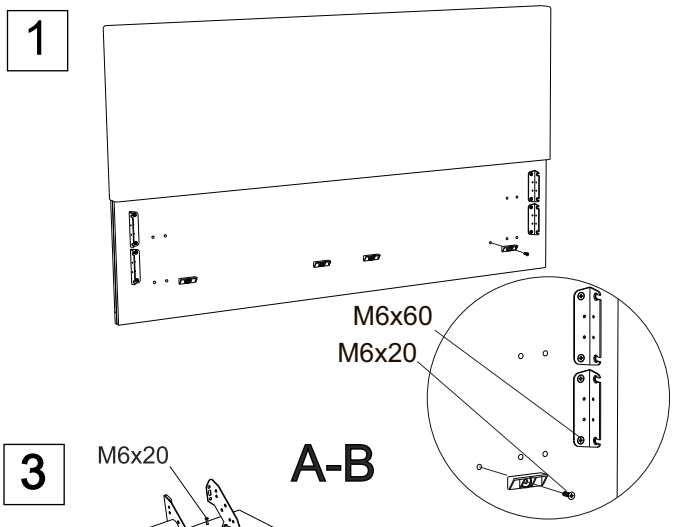

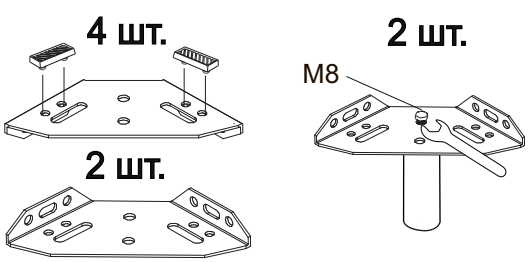

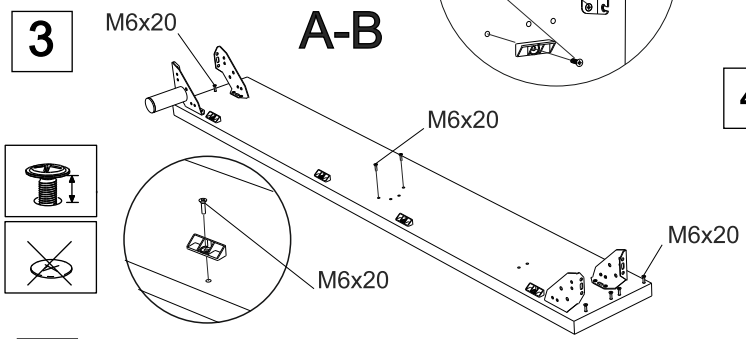

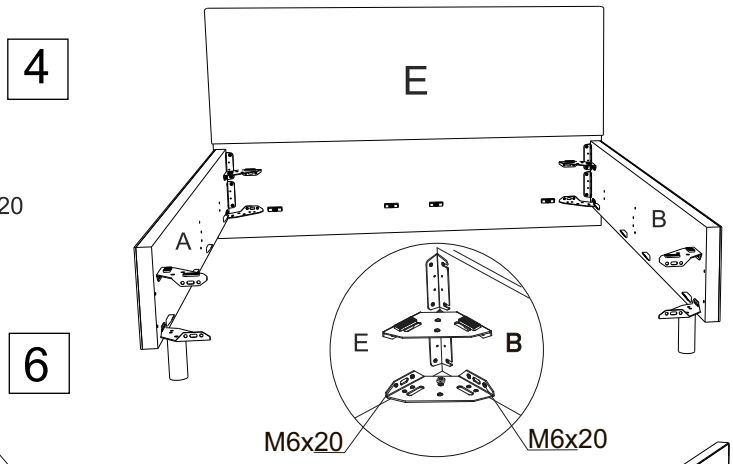

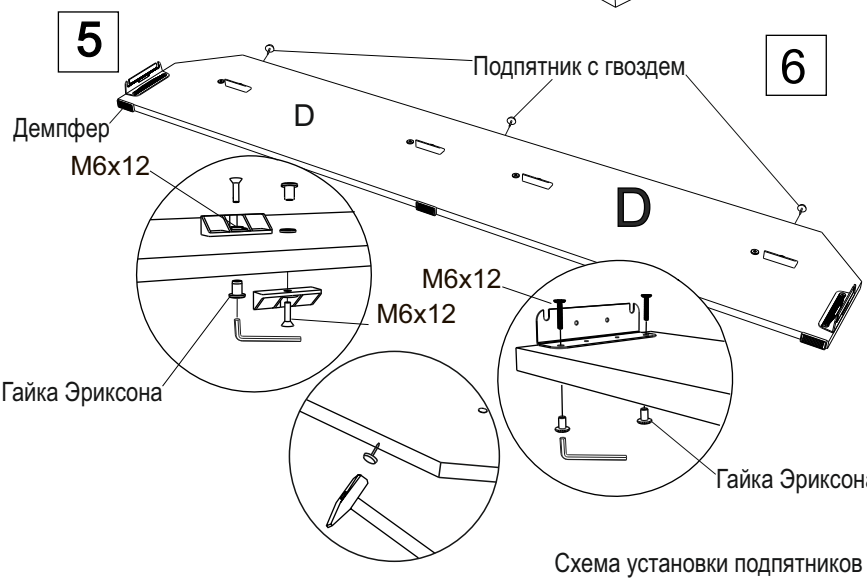

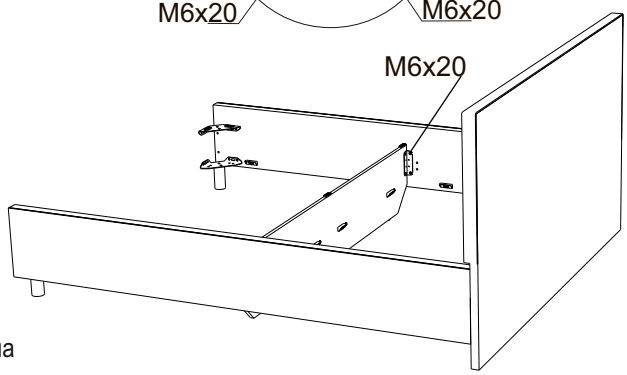

Схема установки подпятников

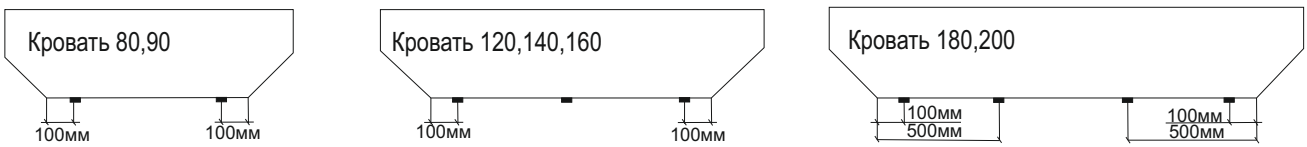

7

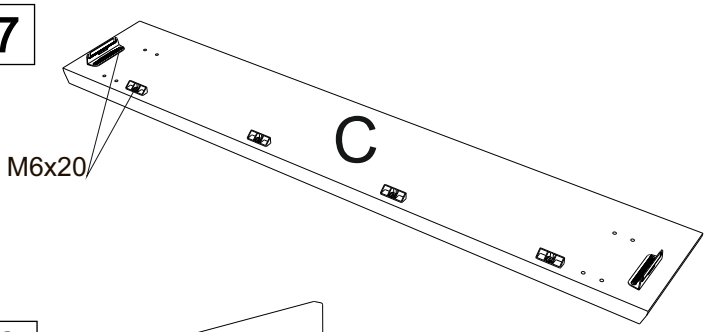

8

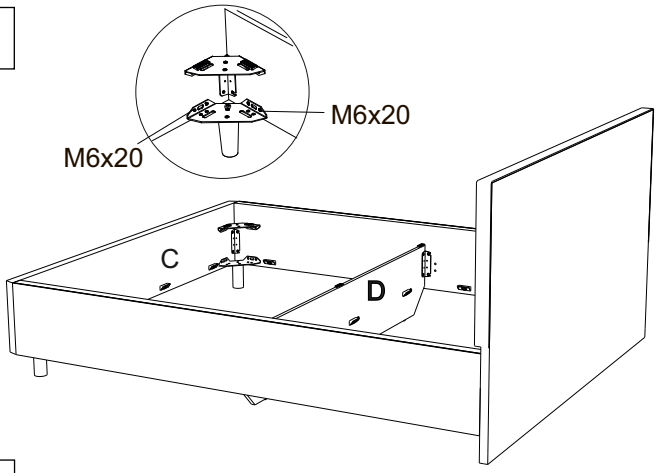

9

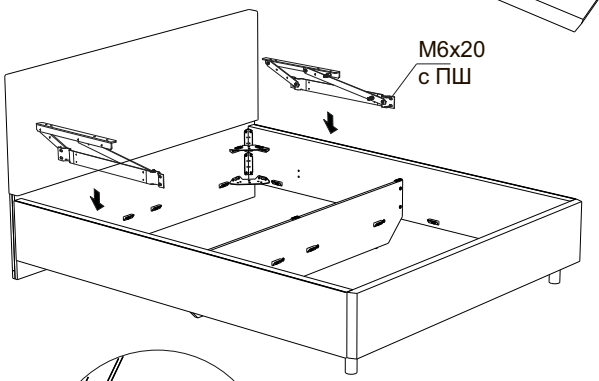

10

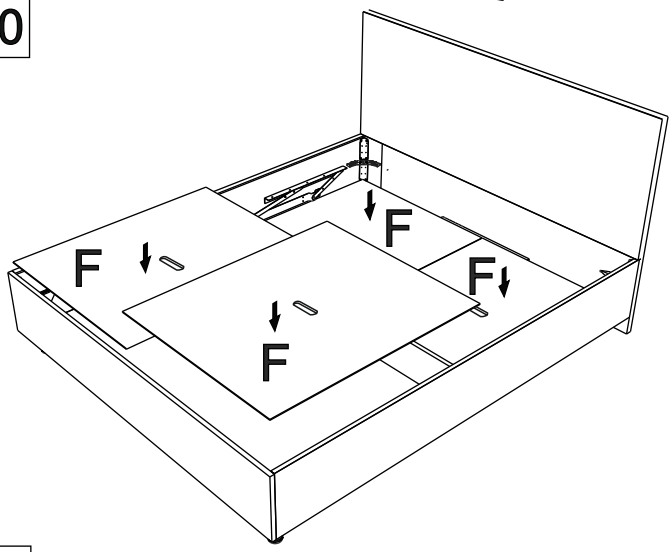

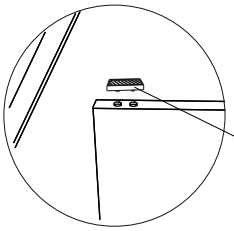

11

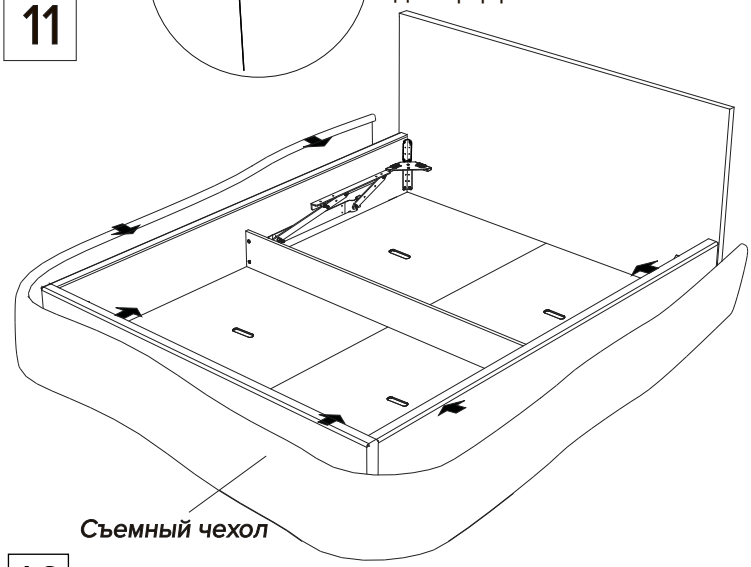

12

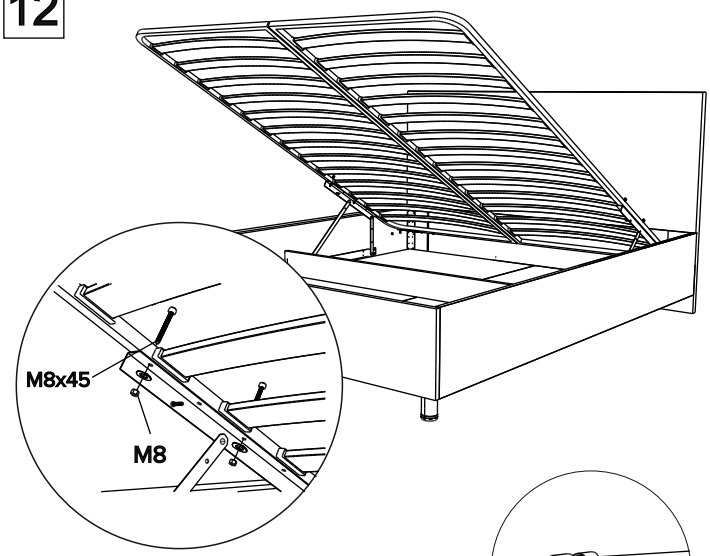

13

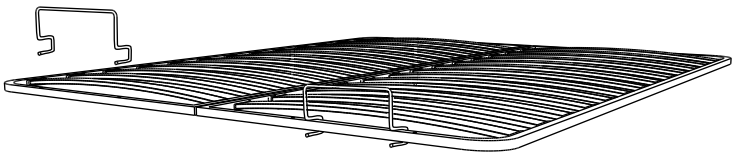

14

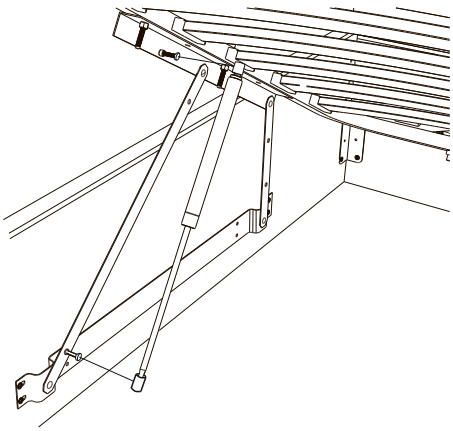
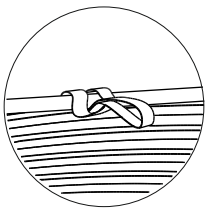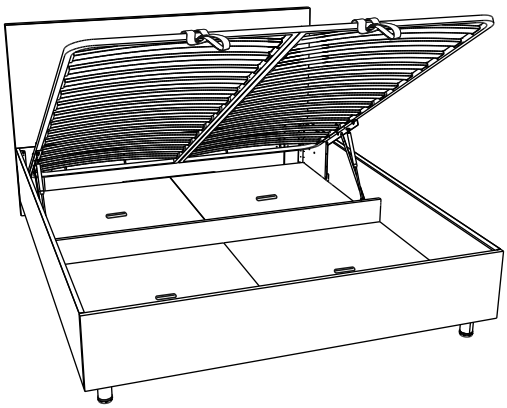
15